BLUESTREAMSOLUTIONS

ՀԱՍՑԵ ՀՀ Արարատի մարզ, Վերին Դվին համայնք, Լեոնիդ Եղիգարովի և Աղալար Չալաբովի փողոց

ՆԱԽԱԳԾԻ ԱՆՎԱՆՈՒՄ ՀՀ Արարատի մարզ, Վերին Դվին համայնք, Լեոնիդ Եղիգարովի և Աղալար Չալաբովի փողոցների գազիֆիկացում

ՆԱԽԱԳԾԻ ՄԱՍ Գազիֆիկացում

ՊԱՏՎԻՐԱՏՈՒ Վերին Դվինի համայնքապետարան

ՕԲՅԵԿՏ N 029-25

«Բլյու Սթրիմ Սոլուշնս» ՍՊԸ

ՆԱԽԱԳԾՈՂ Հ. Վարոսյան

ՏՆՕՐԵՆ Հ. Դավթյան

ԱՇԽԱՏԱՆՔԱՅԻՆ ՆԱԽԱԳԻԾ

GAS LINE

WATER LINE

BLUE STREAM SOLUTIONS LTD

ԵՐԵՎԱՆ 2025

ՀԱՅԱՍՏԱՆԻ ՀԱՆՐԱՊԵՏՈՒԹՅԱՆ ՔԱՂԱՔԱՇԻՆՈՒԹՅԱՆ ԿՈՄԻՏԵ

ԼԻՑԵՆԶԻԱ

ՔՊԼ-001101, 1-ին դաս

(սերիան, համարը, դասը)

ՔԱՂԱՔԱՇԻՆԱԿԱՆ ՓԱՍՏԱԹՂԹԵՐԻ ԿԱԶՄՈՒՄ՝ ԲԱՑԱՌՈՒԹՅԱՄԲ ԿՈՆՍՏՐՈՒԿՏՈՐԱԿԱՆ ԵՎ ՃԱՐՏԱՐԱՊԵՏԱԿԱՆ ՄԱՍԵՐԻ

(քաղաքաշինության բնագավառում գործունեության տեսակը)

ՏՐՎԱԾ Է

2024-09-23, «ԲԼՅՈՒ ՍԹՐԻՄ ՍՈԼՈՒՇՆՍ» ՍՊԸ

(լիցենզիան տալու տարեթիվը, ամիսը, օրը, քաղաքաշինության գործունեության սուբյեկտի անվանումը,

ՀՀ, ԵՐԵՎԱՆ, ՆՈՐ ՆՈՐՔ, ԳՅՈՒՐՋՅԱՆ Փ., 17, 89

գտնվելու վայրը՝ այդ թվում, անհատ ձեռնակատիրոջ դեպքում՝ անունը, ազգանունը և բնակության վայրը)

Գործողության ժամկետը՝ 23.09.2029թ.

(օրը, ամիսը, տարեթիվը)

ՀՍԿԻՉ ՀԱՄԱՐ՝ **UG36-CCE4-924E-2696**

Սույն փաստաթուղթը տրված է բացառապես էլեկտրոնային եղանակով: Փաստաթղթի վավերականության ստուգումն ու էլեկտրոնային բնօրինակի ներբեռնումը հնարավոր է իրականացնել https://verify.e-gov.am Հայաստանի Հանրապետության պաշտոնական փաստաթղթերի վավերականության ստուգման միասնական համակարգի կայքում մուտքագրելով հսկիչ համարը կամ սքանավորելով արագ արձագանքման ծածկագիրը (QR Code):

ՀԱՅԱՍՏԱՆԻ ՀԱՆՐԱՊԵՏՈՒԹՅԱՆ ՔԱՂԱՔԱՇԻՆՈՒԹՅԱՆ ԿՈՄԻՏԵ

ԼԻՑԵՆԶԻԱՅԻ ՆԵՐԴԻՐ

ՔՊՆ-001101-06

(ներդիրի սերիան, համարը)

«ԲԼՅՈՒ ՍԹՐԻՄ ՍՈԼՈՒՇՆՍ» ՍՊԸ

(լիցենզավորված քաղաքաշինության գործունեության սուբյեկտի անվանումը)

ՋԵՐՄԱԳԱԶԱՄԱՏԱԿԱՐԱՐՈՒՄ ԵՎ ՕԴԱՓՈԽՈՒԹՅՈՒՆ (ՕԴԱՓՈԽՈՒԹՅԱՆ, ՋԵՌՈՒՑՄԱՆ ԵՎ ՕԴԻ ԼԱՎՈՐԱԿՄԱՆ ՀԱՄԱԿԱՐԳԵՐ, ՋԵՐՄԱՄԱՏԱԿԱՐԱՐՄԱՆ ԵՎ ԳԱԶԱՄԱՏԱԿԱՐԱՐՄԱՆ ՀԱՄԱԿԱՐԳԵՐ)

(քաղաքաշինության բնագավառում գործունեության ենթատեսակը)

23.09.2024թ.

(ներդիրը տալու օրը, ամիսը, տարեթիվը)

Գործողության ժամկետը՝ 23.09.2029թ.

(օրը, ամիսը, տարեթիվը)

Ներդիրը վավերական է լիցենզիայի առկայության դեպքում

ՀՍԿԻՉ ՀԱՄԱՐ՝ **UG73-FF6E-AF6B-F2B6**

Սույն փաստաթուղթը տրված է բացառապես էլեկտրոնային եղանակով: Փաստաթղթի վավերականության ստուգումն ու էլեկտրոնային բնօրինակի ներբեռնումը հնարավոր է իրականացնել https://verify.e-gov.am Հայաստանի Հանրապետության պաշտոնական փաստաթղթերի վավերականության ստուգման միասնական համակարգի կայքում մուտքագրելով հսկիչ համարը կամ սքանավորելով արագ արձագանքման ծածկագիրը (QR Code):

Պատասխանատու մասնագետի/ների անձնագրային տվյալներ	հավաստագրի սերիա	հավաստագրի համար	ստանալու օր, ամիս, տարեթիվ
ՀԱՅԿ ԴԱՎԹՅԱՆ	Հ	001568	2024-09-04

ՀՍԿԻՉ ՀԱՄԱՐ՝ **UG73-FF6E-AF6B-F2B6**
Սույն փաստաթուղթը տրված է բացառապես էլեկտրոնային եղանակով: Փաստաթղթի վավերականության ստուգումն ու էլեկտրոնային բնօրինակի ներբեռնումը հնարավոր է իրականացնել https://verify.e-gov.am Հայաստանի Հանրապետության պաշտոնական փաստաթղթերի վավերականության ստուգման միասնական համակարգի կայքում մուտքագրելով հսկիչ համարը կամ սքանավորելով արագ արձագանքման ծածկագիրը (QR Code):

Բովանդակություն

Գրություններ՝

1. Արտաշատի ԳԳՄ-ի գրություն №01-02/959 17.04.2025թ.
2. Արտաշատի ԳԳՄ-ի տեխնիկական պայմաններ 17.04.2025թ.

Տեքստային մաս

1. Բացատրագիր

Գծագրական մաս

1. Գազատարի գլխավոր հատակագիծ Մ1:2000
2. Մ/Ճ գազատարի երկայնական կտրվածք
3. Ճյուղ 1 գազատարի երկայնական կտրվածք
4. Ճյուղ 2 գազատարի երկայնական կտրվածք
5. Ճյուղ 3 գազատարի երկայնական կտրվածք
6. Հատված 1-5
7. Հանգույց 1
8. Բետոնե հարթակ
9. Գազատարի հողանցում
10. Անշարժ հենարան
11. Շարժական հենայուն

Ներկայացվող թերթեր

1. Ժամանակացույց
2. Մեխանիզմների և աշխատանքային ռեսուրսների ցանկ

Աշխատանքային ծավալ

ГАЗПРОМ АРМЕНИЯ

Закрытое акционерное общество
«Газпром Армения»
(ЗАО «Газпром Армения»)

Арташатский ФГГ

ул. Месникяна, 154, Арташат, Араратская область
Республика Армения, 0703
тел.: (374 10) 294-158, факс. (374 235) 2-05-68
e-mail. artashat@gazpromarmenia.am, gazpromarmenia.am

«Գազպրոմ Արմենիա»
փակ բաժնետիրական ընկերություն
(«Գազպրոմ Արմենիա» ՓԲԸ)

Արտաշատի ԳԳՄ

0703, ՀՀ, Արարատի մարզ,
ք. Արտաշատ, Մյասնիկյան 154
հեռ.՝ (374 10) 294-158, ֆաքս՝ (374 235) 2-05-68
էլ.փոստ՝ artashat@gazpromarmenia.am, gazpromarmenia.am

«17» 04 2025 г. № 01-02/359

ՀՀ, Արարատի մարզ,
Վերն Դվին համայնքի
ղեկավար՝ Լ. Պետրովային

<<Գազպրոմ Արմենիա>> ՓԲԸ Արտաշատի ԳԳՄ-ն թույլատրում է պատվիրատուի միջոցներով, պայմանագրային կարգով՝ մասնաճյուղի կողմից առաջադրված տեխնիկական պայմաններին համապատասխան արտոնագիր ունեցող կազմակերպությունների միջոցով կազմել ՀՀ, Արարատի մարզ, Վերին Դվին համայնքի Լենինդ Եղիգարովի և Աղալար Չալաբովի փողոցների գազիֆիկացման նախագծա-նախահաշվային փաստաթղթերը և իրականացնելու շին. հավաքակցման աշխատանքները՝ մասնաճյուղի կողմից համաձայնեցված և վերահսկողությունն իրականացնող իրավասու մարմիններում գրանցված նախագծով: Գազամատակարարումը կիրականացվի սահմանված կարգով՝ շին. մոնտաժային աշխատանքների ավարտից, գազահամակարգը շահագործման ընդունելուց, գազի թողարկման թույլտվությունը ստանալուց հետո՝ ապահովելով գազի տնտեսությունում անվտանգության կանոնները:

Առդիր՝ 1 էջ:

Տնօրեն՝ Է. Ավոյան

Ն. Մելքոնյան
Հեռ. (0235) 2-05-68

Հավելված 1
Հաստատում եմ
Արտաշատի ԳԳՄ տնօրեն
_______________ Է. Ավոյան
<<17>> ապրիլ 2025թ.

ՏԵԽՆԻԿԱԿԱՆ ՊԱՅՄԱՆՆԵՐ

ՀՀ, Արարատի մարզ, Վերին Դվին համայնքի Լեռնիդ Եղիազարովի և Ադալար Չալաբովի փողոցների գազիֆիկացման

1. Գազի մաքսիմում **84,0մ^3** ժամային ծախսով

2. Միացվող գազատարի ճնշումը ______ 1,1-1,3կգ/սմ^2

3. Միացման կետը ______ Վերին Դվին համայնքի N26/2 ՊԳԿԿ-ն սնող D=89մմ մ/ճ վ/գ գազատարից՝ Արշակունյաց և Դոստոևսկի փողոցների խաչմերուկից
(նշել միացման տեղի հասցեն, տեղակայությունը և պրկետը)

4. Լրացուցիչ պահանջներ Գազատարները կառուցել ըստ հիդրավլիկ հաշվարկի և կատարել օղակավորում գործող ց/ճ ցանցի հետ

5. Տեղակայելով ______ Պահարանային գազի կարգավորիչ կայան (ՊԳԿԿ)
(գլխամասային հաշվիչ-հանգույցի տեղադրում, ԵԳԿ, ԳԿԿ-ի նախատեսում և այլն)

6. Օբյեկտի գազամատակարարաման վերականգման (և կամ գազիֆիկացման) գծապատկերը ______

*Ծանոթություն գծապատկերը կարող է կցվել առանձին թերթերով

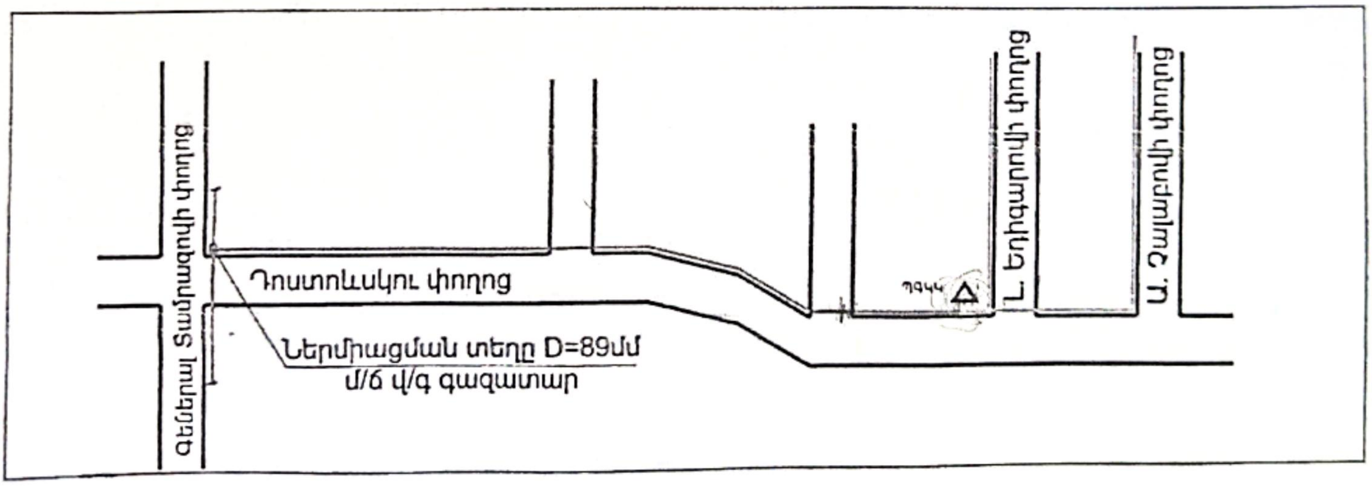

7. Տեխնիկական պայմանները կազմված են <<17>> ապրիլ 2025թ.
և գործում են <<17>> ապրիլ 2026թ.

ԳԳՄ տնօրենի տեղակալ-գլխ. ճարտարագետ՝ Ն. Մելքոնյան

ՇՏԲ պետի պարտականությունները կատարող՝ Օ. Սահակյան

Բ Ա Ց Ա Տ Ր Ա Գ Ի Ր

Հիմքեր նախագծի մշակման համար

Սույն աշխատանքային նախագիծը ***«ՀՀ Արարատի մարզ, Վերին Դվին համայնք, Լեռնիկ Եղիզարովի և Աղալար Չալաբովի փողոցների գազիֆիկացում»*** կազմված է համաձայն՝

1. Արտաշատի ԳԳՄ-ի գրություն №01-02/959 17.04.2025թ.
2. Արտաշատի ԳԳՄ-ի տեխնիկական պայմաններ 17.04.2025թ. (1 թերթ)

Օբյեկտի բնութագիր

Նախագծով նախատեսված է ՀՀ Արարատի մարզ, Վերին Դվին համայնք, Լեռնիկ Եղիզարովի և Աղալար Չալաբովի փողոցների գազատարի խողովակների կառուցում, որի համար կատարվել է նախագծանախահաշվային փաստաթղթերի մշակման և կազմման աշխատանքներ:

Բնական գազի աղբյուր է հանդիսանում ՀՀ Արարատի մարզ, Վերին Դվին համայնք, Գեներալ Տամրազովի փողոցի D89մմ մ/ճ վերգետնյա գազատարը համաձայն Արտաշատի ԳԳՄ-ի տեխնիկական պայմաններ 17.04.2025թ. տեխնիկական պայմանի:

-Գազատարի տեղադրումը նախատեսված է վերգետնյա եղանակով:

Խողովակների ընտրությունը

Ելնելով տրված աշխատանքային շահագործման պայմաններից և ճնշումից, խողովակների նյութը ընտրում ենք համաձայն ԳՕՍՏ 10704-:

Խողովակների տեղադրումը և միացումը

- Մ/Ճ և Ց/Ճ գազատարները տեղադրվում են վերգետնյա եղանակով h=0.5-4.5մ հենասյուների վրա, ճանապարհների անցումային հատվածներում ապահովելով h=5.0մ բարձրություն:
- Մ/Ճ և Ց/Ճ գազատարների տեղադրում պողպատե խողովակներից Ø159x4.5մմ, Ø133x4.0մմ, Ø108x4.0մմ, Ø89x4.0մմ, Ø76x3.5մմ և Ø57x3.5մմ ԳՕՍՏ 10704-91:

Նախագծվող վերգետնյա մ/ճ և ց/ճ գազատարի մոնտաժումն իրականացվում է պողպատյա էլեկտրաեռակցված խողովակներից համաձայն ԳՕՍՏ 10704-91 մետաղական հենասյուների վրա:

Նախագծվող վերգետնյա ց/ճ գազատարի մոնտաժումն իրականացվում է պողպատյա էլեկտրաեռակցված խողովակներից համաձայն ԳՕՍՏ 10704-91:

Պողպատյա գազատարների և ձևավոր մասերի միացումները նախատեսված են էլեկտրաեռակցման եղեղնավոր կամ գազային եռակցմամբ:

Գազատարները տեղադրումից հետո ենթակա են փչամաքրման և փորձարկման:

Գազատարների փորձարկումը

Շինարարության ավարտից հետո պետք է կատարվեն գազատարների կիպության փորձարկում օդով:

Կիպության փորձրկումը կատարվում է գազատարի մեջ սեղմված օդի մատուցմամբ, որի ճմշումը հասցվում է փորձարկման ճնշմանը:

Վերգետնյա պողպատյա գազատարների փորձարկման նորմանները ընդունել համաձայն ՀՀՇՆ-IV 42-01-2023-ի աղյուսակ-1-ին (таблица-1) համապատասխան: Փորձարկման ընթացքում հայտնաբերված արատները պետք է վերացվեն գազատարում ճնշումը մինչև մթնոլորտայինի իջեցնելուց հետո:

Արատները վերացնելուց հետո գազատարի կիպության փորձարկումը պետք է կրկնվի:

Բոլոր եռակցակարերը, որոնք կատարվել են փորձարկումներից հետո, պետք է ստուգվեն ֆիզիկական մեթոդով:

Գազատարի պաշտպանությունը կոռոզիայից

Նախագծում գազատարի տեղադրումը նախատեսված է վերգետնյա եղանակով: Մ/Ճ և ց/Ճ վերգետնյա եղանակով տեղադրվող գազատարները շրջակա միջավայրի ազդեցությունից պաշտպանելու համար նախատեսված է կրկնակի յուղաներկում:

Եզրակացություն

Նախագիծը մշակված է համաձայն գործող ՀՀՇՆ 42-01-2023 «Գազաբաշխիչ համակարգեր» ՇՆՁ IV 12.101-04 «Անվտանգության կանոնները գազի տնտեսությունում» տեխնիկական կանոնակարգի պահանջների:

Աշխատանքները սկսելուց առաջ պետք է նշանակվի տեխնիկական հսկողության ներկայացուցիչ պատվիրատուի կողմից:

Նախագծից բոլոր շեղումները պետք է համաձայնեցվեն պատվիրատուի, շահագործող կազմակերպության և նախագծի հեղինակի հետ:

ՀՀ շինարարական նորմեր՝

Նախագիծը մշակված է համաձայն ՀՀՇՆ 30-01-2023 «Քաղաքաշինություն. Քաղաքային և գյուղական բնակավայրերի հատակագծում և կառուցապատում», ՀՀՇՆ 22-01-2024 «Շինարարական կլիմայաբանություն» ՀՀՇՆ 52-01-«Բետոնե և երկաթբետոնե կոնստրուկցիաներ», ՀՀՇՆ 13-02-2022 «Անվտանգության տեխնիկական շինարարությունում» և ՀՀՇՆ 30-02-2022 «Տարածքի բարեկարգում» շինարարական նորմերով:

Շրջակա միջավայրի պահպանության միջոցառումները

Նախագծով ընդունված բոլոր տեխնիկական լուծումները բացառում են շրջակա միջավայրի աղտոտումը գազատարների նորմալ շահագործման պայմաններում: Շրջակա միջավայրի աղտոտումը հնարավոր է միայն վթարների ժամանակ: Վթարները բացառելու համար գազատարը ենթարկվում է փորձարկման համաձայն ՀՀՇՆ-IV 42-01-2023 «Գազաբաշխիչ համակարգեր» և ՇՆՁ IV 12.101-04: Խողովակների միացման մասերում քայքայումը կանխելու համար նախատեսվում է եռակցակարերի ստուգում ֆիզիկական մեթոդներով:

Բնության պահպանության նպատակով անհրաժեշտ է պահպանել հետևյալ պայմանները

- շինարարության համար հատկացված տարածքի սահմանների պարտադիր պահպանություն
- շին. հրապարակի աշխատանքային տեղերի կենցաղային և շինարարական թափոնների համար բեռնարկղերով հագեցվածություն
- դյուրավառ և քսայուղերի դատարկումը միայն հատուկ առանձնացված տեղերում
- ամբողջ ծավալով հողերի վերականգնման միջոցառումների իրականցում
- բնապահպանական տեղական մարմինների պահանջների ապահովում

Կազմեց՝ *Հ. Վարոսյան*

Պայմանական նշաններ

- Նախագծվող գ/ճ վերգետնյա գազատար
- Նախագծվող մ/ճ վերգետնյա գազատար
- Գոյություն ունեցող վերգետնյա գազատար
- Գոյություն ունեցող վերգետնյա էլ. հաղորդման լարեր
- Առու

«ԲԼՅՈՒ ՍԹՐԻՄ ՍՈԼՈՒՇՆՍ» Ս Պ Ը Լիցենզիա-ՔՊԼ-001101, 1-ին դաս			
			Ամիս ամսաթիվ
Ստուգեց	Հ. Դավթյան	[signature]	
Նախագծեց	Ռ. Ստեփանյան	[signature]	
Նախագծեց	Հ. Վարոսյան	[signature]	

ՕԲՅԵԿՏ № 029-25

ՀՀ Արարտի մարզ, Վերին Դվին համայնքի Լենինդ Եղիգարովի և Աղալար Չալաբովի փողոցների գազիֆիկացում

Գազամատակարարում	Փուլ	Թերթ	Թերթեր
	ԱՆ	1	11

Գազատարի գլխավոր հատակագիծ Մ1:2000	Պատվիրատու՝ Վերին Դվինի համայնքապետարան

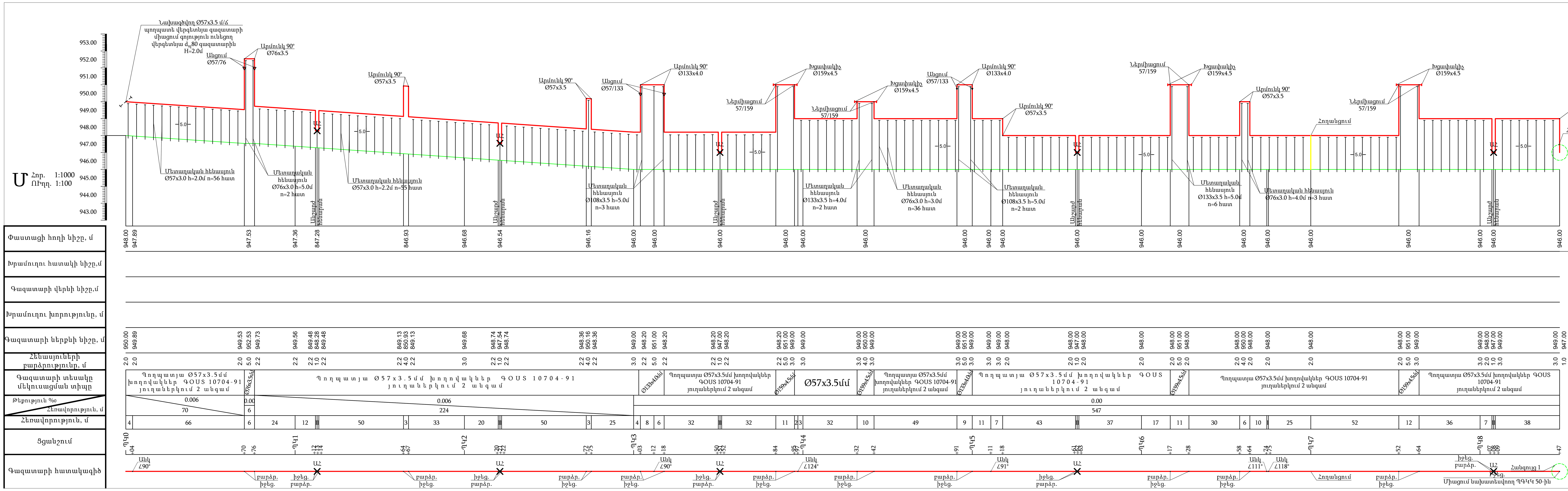

BLUESTREAMSOLUTIONS «ԲԼՅՈՒ ՍԹՐԻՄ ՍՈԼՈՒՇՆՍ» Ս Պ Ը Լիցենզիա-ՔՊԼ-001101, 1-ին դաս	ՕՐՅԵԿՏ № 029-25			
	ՀՀ Արարտի մարզ, Վերին Դվին համայնքի Լեոնիդ Եղիզարովի և Աղալար Չալաբովի փողոցների գազիֆիկացում			
Ամիս ամսաթիվ	Գազամատակարարում	Փուլ	Թերթ	Թերթեր
Ստուգեց Հ. Դավթյան		ԱՆ	2	11
Նախագծեց Ռ. Ստեփանյան		Պատվիրատու՝ Վերին Դվինի համայնքապետարան		
Նախագծեց Հ. Վարոսյան				

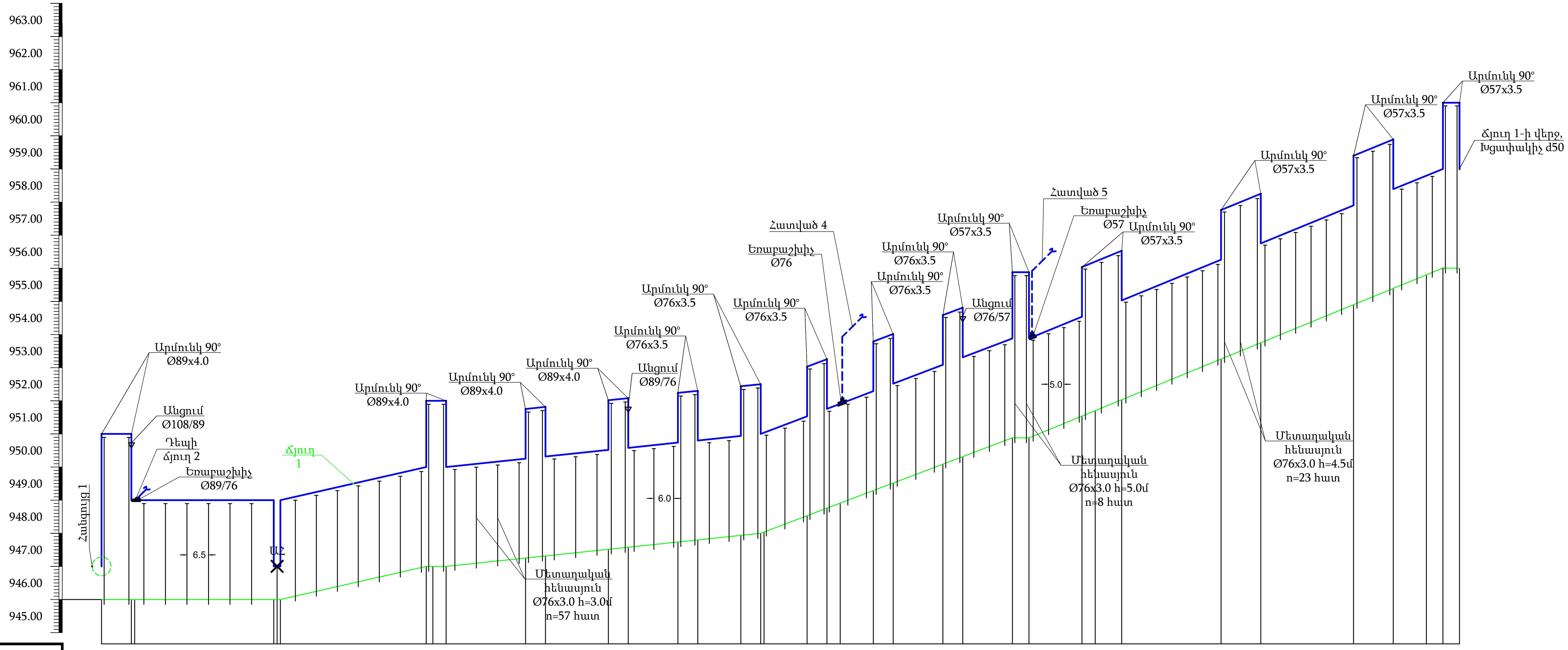

U Հոր. 1:1000
Ուղղ. 1:100

Փաստացի հողի նիշը, մ	946.00 · 946.00 · 947.00 · 947.27 · 947.51 · 947.74 · 947.91 · 948.53 · 949.31 · 950.08 · 950.88 · 951.33 · 953.22 · 954.89 · 956.00
Խրամուղու հատակի նիշը,մ	
Գազատարի վերևի նիշը,մ	
Խրամուղու խորությունը, մ	
Գազատարի ներքևի նիշը, մ	947.00 951.00 949.00 · 949.00 947.00 949.00 · 950.00 952.00 950.00 · 950.27 951.77 950.27 · 950.51 952.01 950.51 · 950.74 952.24 950.74 · 950.91 952.41 950.91 · 951.53 953.03 951.53 · 952.31 953.81 952.31 · 953.08 954.58 953.08 · 953.88 955.88 953.88 · 954.33 955.83 954.33 · 956.22 957.72 956.22 · 957.89 959.39 957.89 · 959.00 961.00 959.00
Հենասյուների բարձրությունը, մ	1.0 5.0 3.0 · 3.0 1.0 3.0 · 3.0 5.0 3.0 · 3.0 4.5 3.0 · 3.0 4.5 3.0 · 3.0 4.5 3.0 · 3.0 4.5 3.0 · 3.0 4.5 3.0 · 3.0 4.5 3.0 · 3.0 4.5 3.0 · 3.0 5.0 3.0 · 3.0 4.5 3.0 · 3.0 4.5 3.0 · 3.0 4.5 3.0 · 3.0 5.0 3.0
Գազատարի տեսակը մեկուսացման տիպը	Ø108x4.0մմ · Պողպատյա Ø89x4.0մմ խողովակներ ԳՕՍՏ 10704-91 յուղաներկում 2 անգամ · Պողպատյա Ø76x3.5մմ խողովակներ ԳՕՍՏ 10704-91 յուղաներկում 2 անգամ · Պողպատյա Ø57x3.5մմ խողովակներ ԳՕՍՏ 10704-91 յուղաներկում 2 անգամ
Թեքություն ‰ / Հեռավորություն, մ	0.00 / 54 · 0.022 / 44 · 0.00 / 6 · 0.008 / 109 · 0.037 / 62 · 0.00 / 5 · 0.04 / 125 · 0.00 / 5
Հեռավորություն, մ	9 · 1 · 43 · 1 · 1 · 44 · 2 · 4 · 24 · 6 · 19 · 6 · 15 · 6 · 13 · 6 · 1 · 13 · 6 · 4 · 10 · 6 · 15 · 6 · 15 · 5 · 1 · 15 · 4 · 8 · 30 · 12 · 28 · 12 · 10 · 5 · 5
Ցանշում	ՊԿ0 +09 +10 +52 +53 +54 +98 ՊԿ1 +04 +28 +34 +53 +59 +74 +80 +93 +99 ՊԿ2 +13 +19 +23 +33 +39 +54 +60 +75 +80 +81 +96 ՊԿ3 +08 +38 +50 +78 +90 ՊԿ4 +05 +10
Գազատարի հատակագիծ	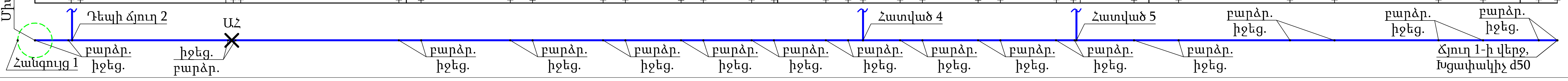

Միացում նախատեսվող ԳԿԿ 50-ից

BLUESTREAMSOLUTIONS
«ԲԼՅՈՒ ՍԹՐԻՄ ՍՈԼՈՒՇՆՍ» Ս Պ Ը
Լիցենզիա-ՔՊԼ-001101, 1-ին դաս

ՕԲՅԵԿՏ № 029-25

ՀՀ Արարատի մարզ, Վերին Դվին համայնքի Լեոնիդ Եղիազարովի և Արտյոմ Չախոյանի փողոցների գազիֆիկացում

Գազատարի պրոֆիլ

Փուլ	Թերթ	Թերթեր
ԱՆ	3	11

Պատվիրատու՝ Վերին Դվինի համայնքապետարան

Ստուգեց	Հ. Դավթյան	
Նախագծեց	Ռ. Մանուկյան	
Նախագծեց	Հ. Կարապետյան	

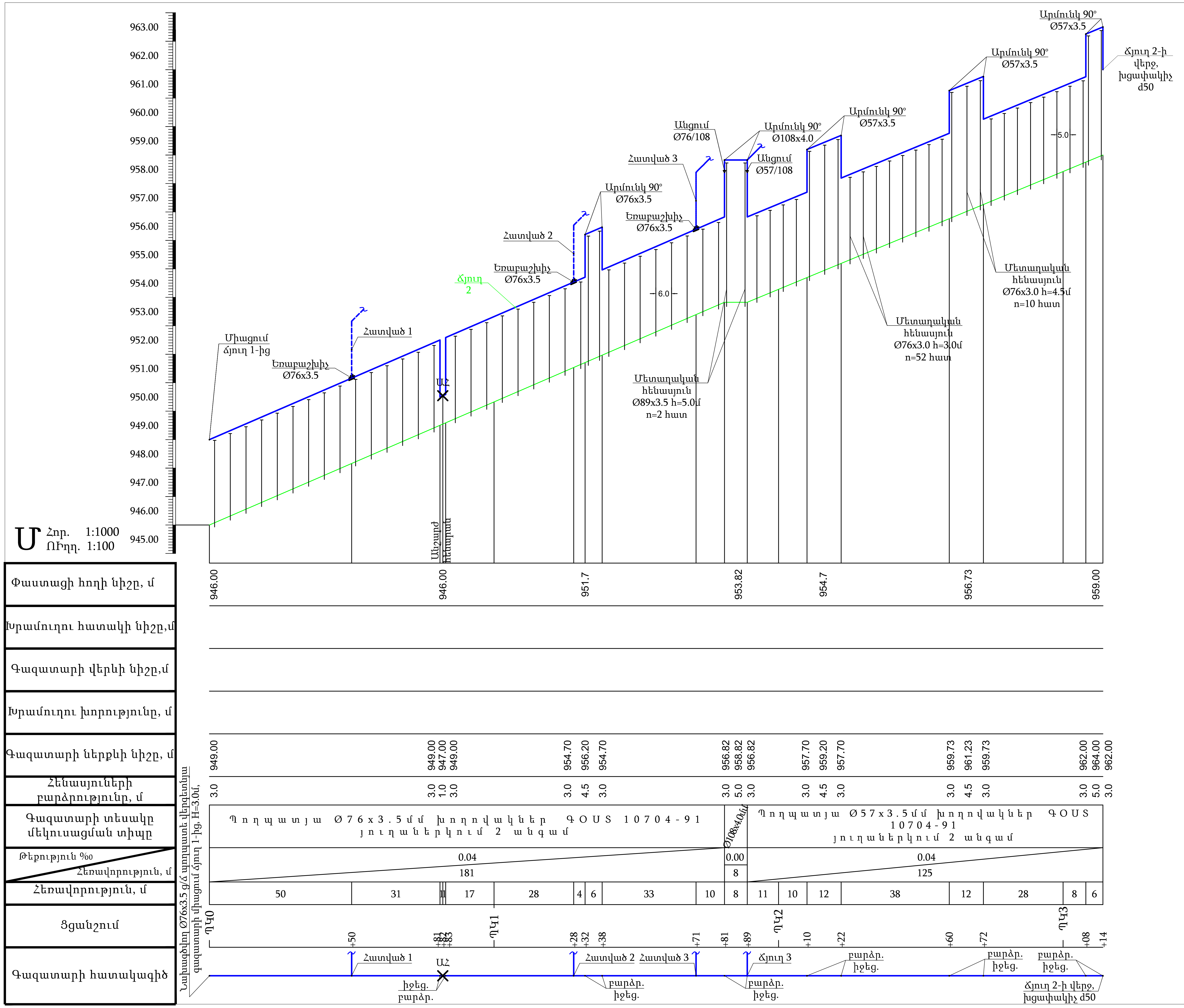

ՕԲՅԵԿՏ № 029-25

ՀՀ Արարատի մարզ, Վերին Դվինի համայնքի Լեոնիդ Եղիազարովի և Արտաշ Չալաբյանի փողոցների գազիֆիկացում

Գազատարի երկայնական պրոֆիլ

Փուլ	Թերթ	Թերթեր
ԱՆ	4	11

Պատվիրատու՝ Վերին Դվինի համայնքապետարան

BLUESTREAM SOLUTIONS

«ԲԼՅՈՒ ՍԹՐԻՄ ՍՈԼՈՒՇՆՍ» Ս Պ Ը

Լիցենզիա-ՔՊԼ-001101, 1-ին դաս

			Ամսաթիվ
Ստուգեց	Հ. Դավթյան		
Նախագծեց	Ռ. Սանթոյան		
Նախագծեց	Հ. Վարդանյան		

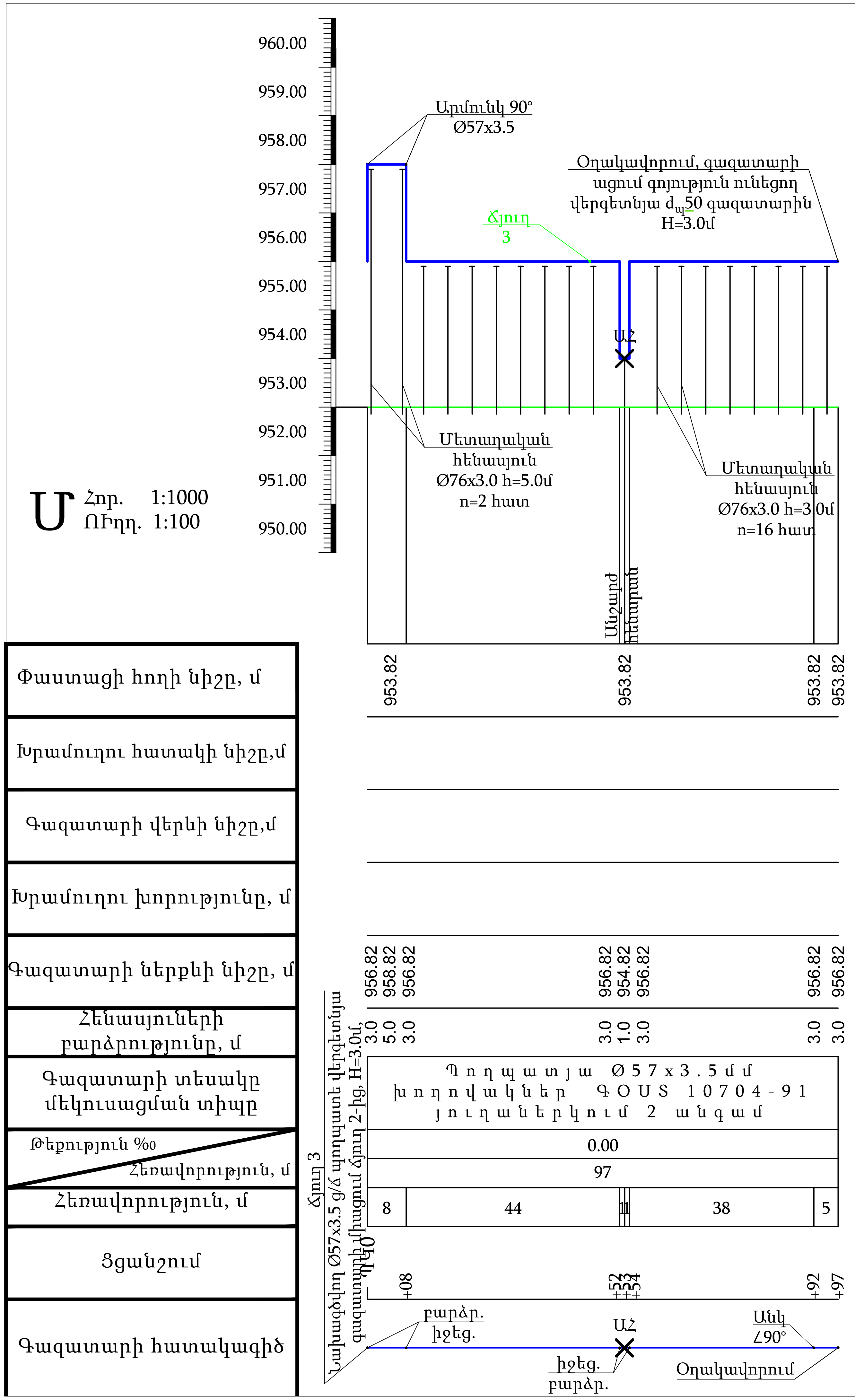

BLUESTREAMSOLUTIONS

«ԲԼՅՈՒ ՍԹՐԻՄ ՍՈԼՈՒՇՆՍ»
Ս Պ Ը
Լիցենզիա-ՔՊԼ-001101, 1-ին դաս

ՕՔՅԵԿՏ № 029-25

ՀՀ Արարատի մարզ, Վերին Դվին համայնքի Լեոնիդ Եղիգարովի և Աղալար Չալաբովի փողոցների գազիֆիկացում

			Ամիս ամսաթիվ
Ստուգեց	Հ. Դավթյան		
Նախագծեց	Ռ. Ստեփանյան		
Նախագծեց	Հ. Վարոսյան		

Գազամատակարարում

Փուլ	Թերթ	Թերթեր
ԱՆ	5	11

Գազատարի երկայնական կտրվածք
Ճյուղ 3

Պատվիրատու՝
Վերին Դվինի
համայնքապետարան

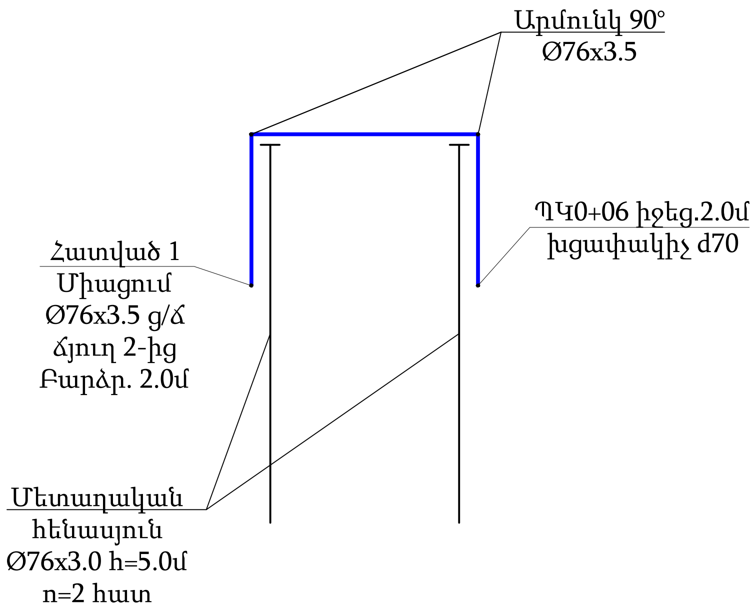

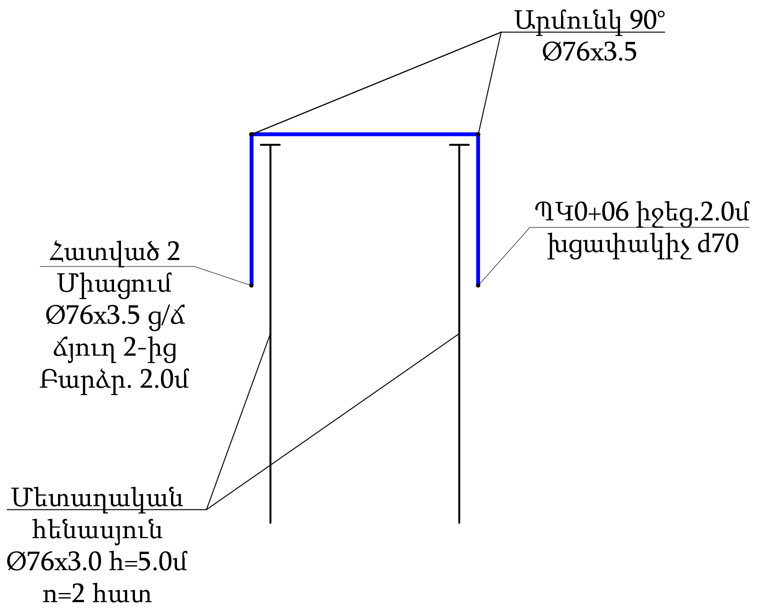

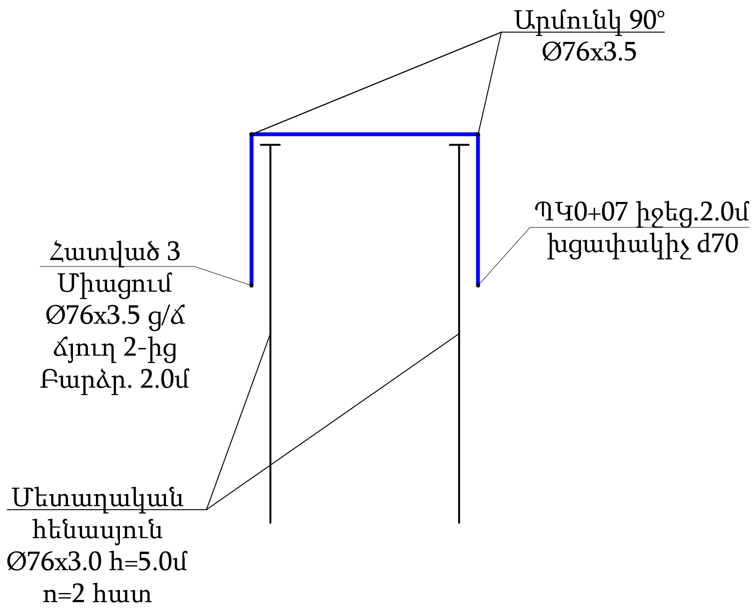

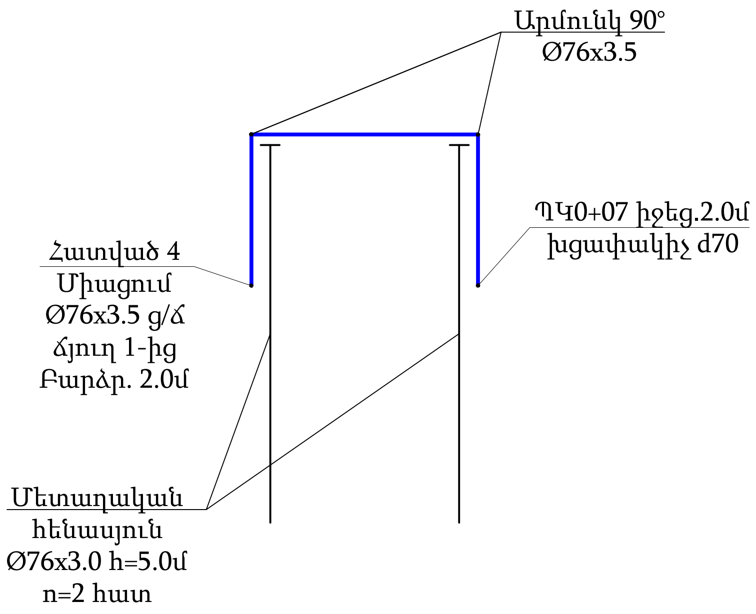

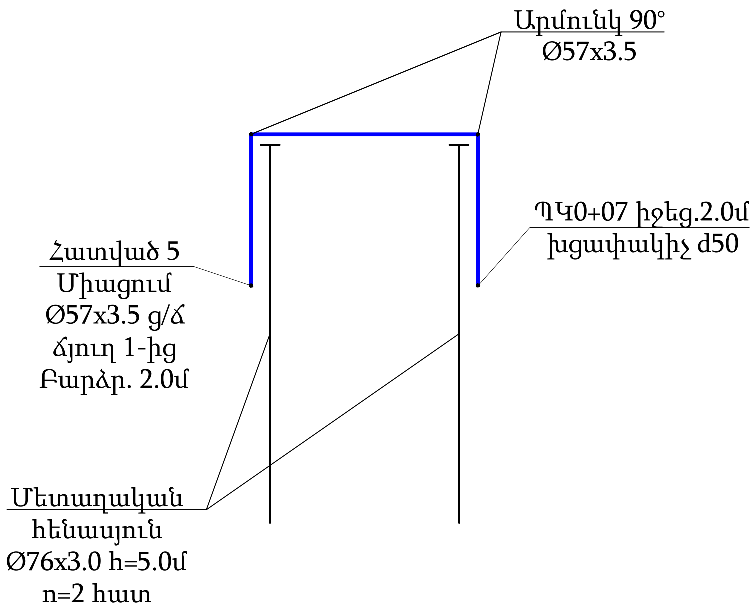

BLUESTREAM SOLUTIONS

«ԲԼՅՈՒ ՍԹՐԻՄ ՍՈԼՈՒՇՆՍ»
Ս Պ Ը
Լիցենզիա-ՔՊԼ-001101, 1-ին դաս

ՕԲՅԵԿՏ № 029-25

ՀՀ Արարատի մարզ, Վերին Դվին համայնքի Լեոնիդ Եղիազարովի և Աղալար Չալաբովի փողոցների գազիֆիկացում

			Ամիս ամսաթիվ
Ստուգեց	Հ. Դավթյան		
Նախագծեց	Ռ. Ստեփանյան		
Նախագծեց	Հ. Վարոսյան		

Գազամատակարարում	Փուլ	Թերթ	Թերթեր
	ԱՆ	6	11

Հատված 1-5

Պատվիրատու՝ Վերին Դվինի համայնքապետարան

Հանգույց 1

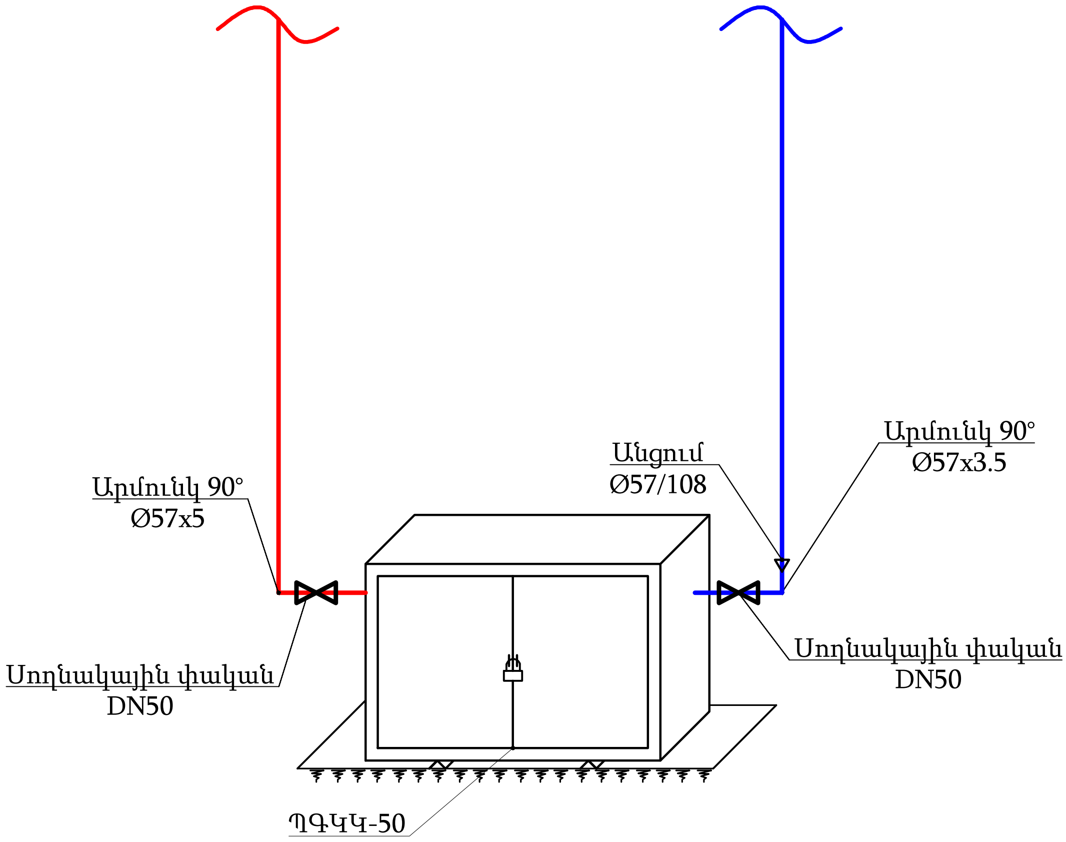

Պայմանական նշաններ

Նախագծվող գ/ճ վերգետնյա գազատար

Նախագծվող մ/ճ վերգետնյա գազատար

Գոյություն ունեցող մ/ճ վերգետնյա գազատար

BLUESTREAMSOLUTIONS

«ԲԼՅՈՒ ՍԹՐԻՄ ՍՈԼՈՒՇՆՍ»
Ս Պ Ը
Լիցենզիա-ՔՊԼ-001101, 1-ին դաս

ՕԲՅԵԿՏ № 029-25

ՀՀ Արարատի մարզ, Վերին Դվին համայնքի Լենին Եղիգարովի և Աղալար Չալաբովի փողոցների գազիֆիկացում

			Ամիս ամսաթիվ
Ստուգեց	Հ. Դավթյան		
Նախագծեց	Ռ. Ստեփանյան		
Նախագծեց	Հ. Վարոսյան		

Գազամատակարարում

Փուլ	Թերթ	Թերթեր
ԱՆ	7	11

Հանգույց 1

Պատվիրատու՝ Վերին Դվինի համայնքապետարան

ԿՏՐՎԱԾՔ Մ 1:25

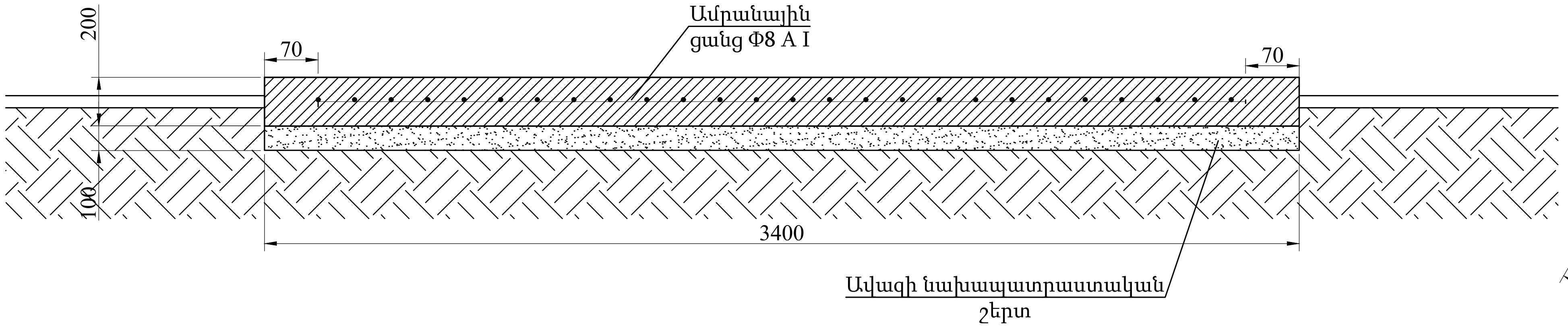

ՀԱՆԳՈՒՅՑ "Ա"

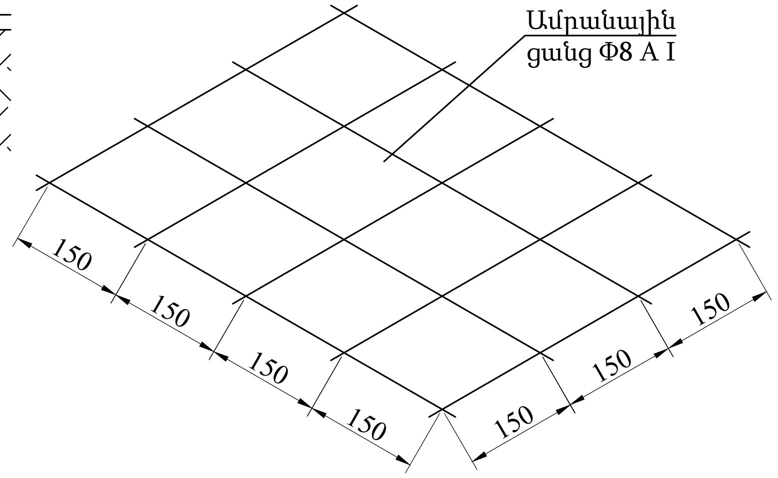

ՀԱՏԱԿԱԳԻԾ Մ 1:25

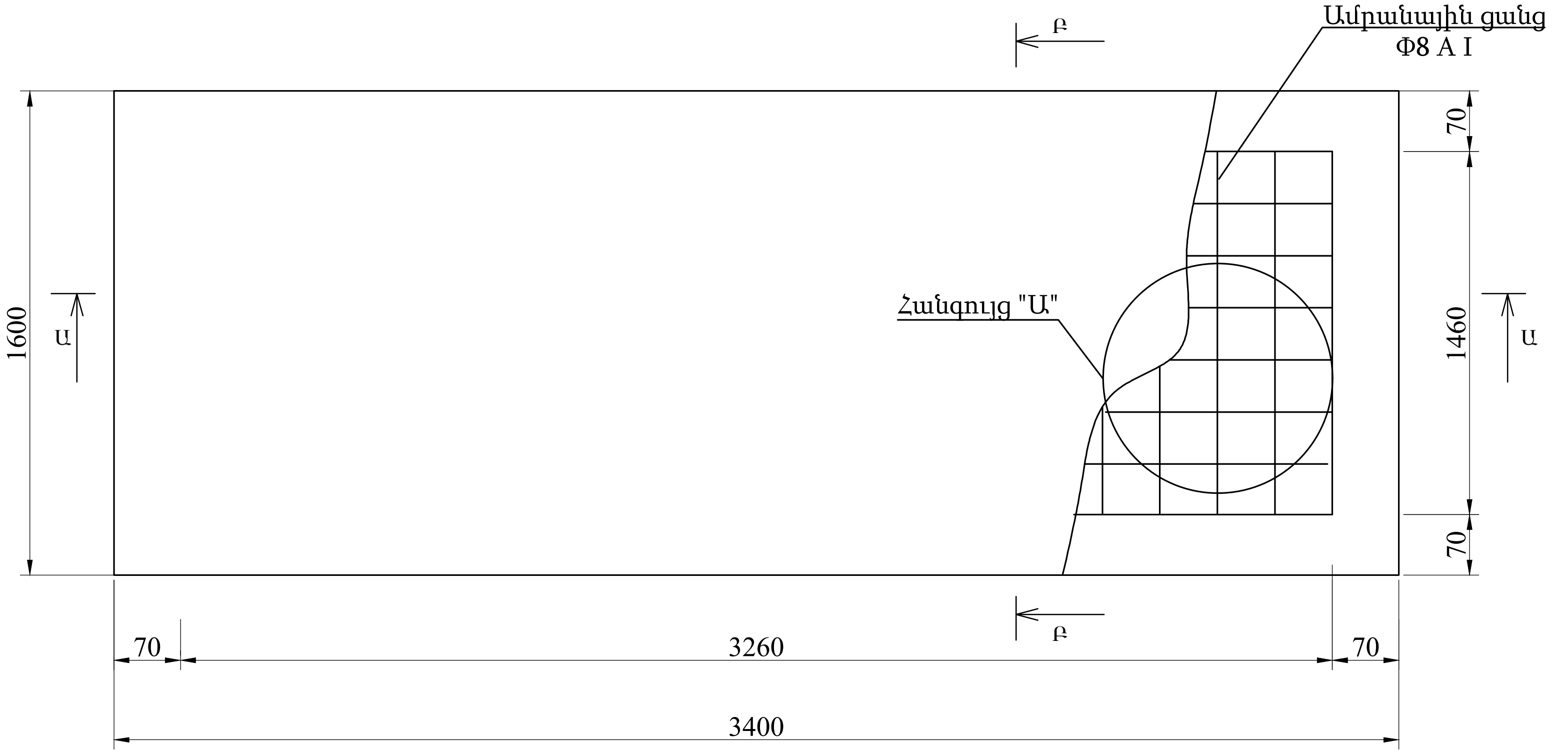

ԿՏՐՎԱԾՔ Բ-Բ Մ 1:25

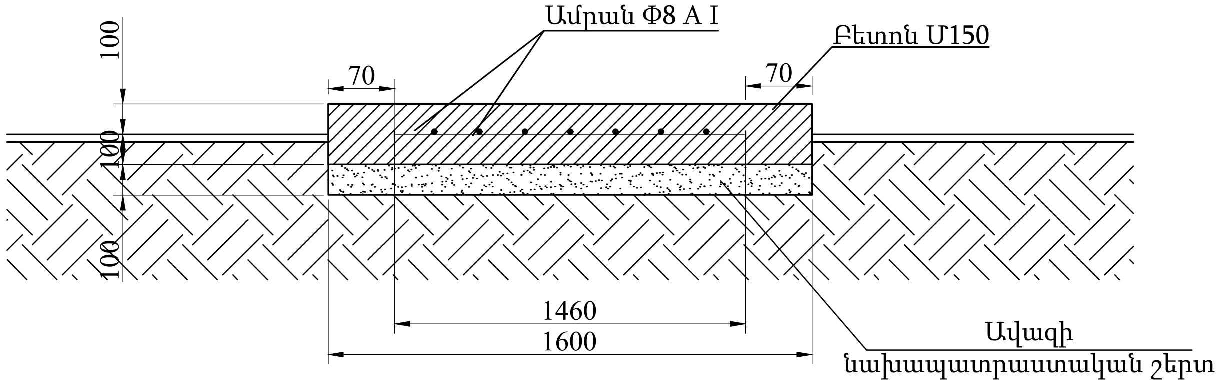

ՇԻՆԱՐԱՐԱԿԱՆ ԱՇԽԱՏԱՆՔՆԵՐԻ
ՄԱՍՆԱԳԻՐ

ԱՇԽԱՏԱՆՔՆԵՐԻ ԾԱՎԱԼԸ				
Հ/Հ	Աշխատանքի անվանումը	Չափման միավ.	Քանակը	Ծանոթություն
1	Փոսերի փորում III կարգի գրունտում ձեռքով	$մ^3$	1.1	
2	Ավազի նախապատրաստական շերտ	$մ^3$	0.55	
3	Բետոն M 150	$մ^3$	1.1	
4	Ամրան Φ8 A I	մ/կգ	66 / 26.1	

BLUESTREAMSOLUTIONS «ԲԼՅՈՒ ՍԹՐԻՄ ՍՈԼՈՒՇՆՍ» ՍՊԸ *Լիցենզիա-ՔՊԼ-001101, 1-ին դաս*				ՕԲՅԵԿՏ № 029-25 ՀՀ Արարատի մարզ, Վերին Դվին համայնքի Լենինի Եղիգարովի և Աղալար Չալաբովի փողոցների գազիֆիկացում			
			Ամիս ամսաթիվ	Գազամատակարարում	Փուլ	Թերթ	Թերթեր
Ստուգեց	Հ. Դավթյան				ԱՆ	8	11
Նախագծեց	Ռ. Ստեփանյան			Բետոնե հարթակ	*Պատվիրատու՝ Վերին Դվինի համայնքապետարան*		
Նախագծեց	Հ. Վարոսյան						

Կտրվածք 1-1

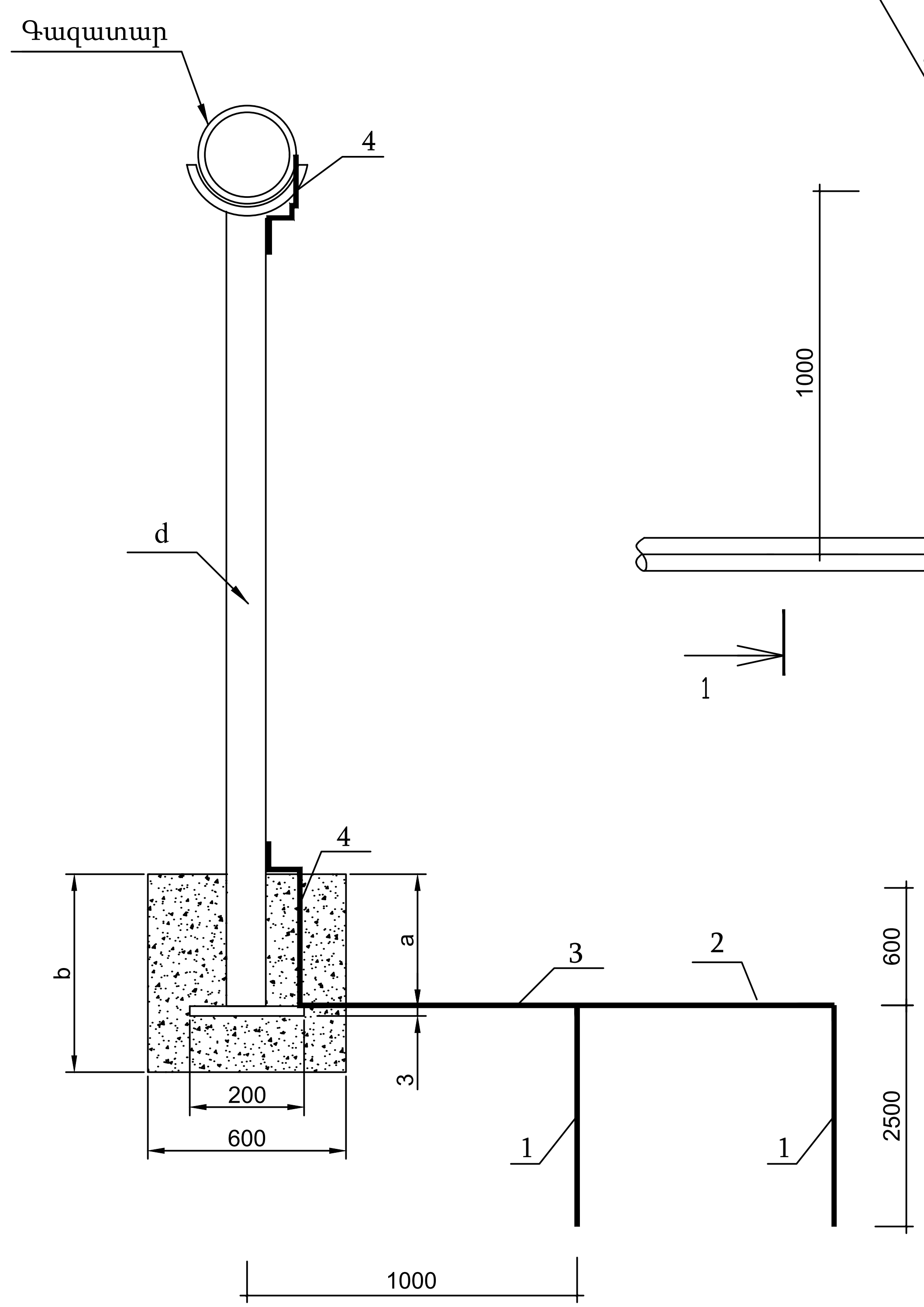

Հատակագիծ

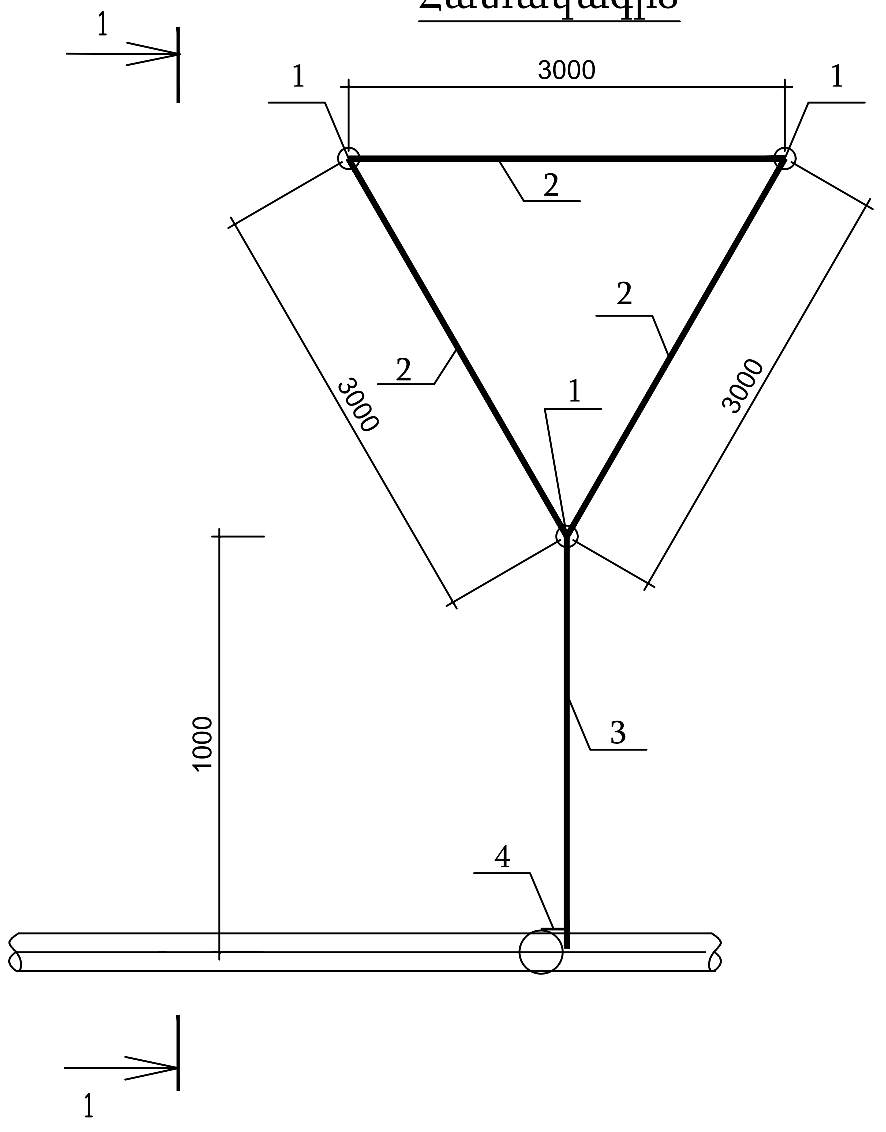

Նյութերի մասնագիր

Մակնիշ	Նշանակումը	Անվանումը	Քանակ հատ	Միավ. զանգվ. կգ	Ծանոթ.
		Անկյունավոր պողպատ 5x50x50 ГОСТ 8509-93 / Ст3пс1-1 ГОСТ535-88 L=2500	3	9.4	
		Շերտա-պողպատ 4x40 ГОСТ 103-76 / Ст3пс1-1 ГОСТ535-88 L=3000	3	3.8	
		Շերտա-պողպատ 4x40 ГОСТ 103-76 / Ст3пс1-1 ГОСТ535-88 L=1000	1	1.27	
		Կլոր պողպատ B12 ГОСТ2590-88 / Ст3пс1-1 ГОСТ535-88 Lընդ.=1200	1	1.08	

1. Էլեմենտների եռակցումը կատարել ըստ ГОСТ 5264-80-ի 42Э ГОСТ 9467-79 էլեկտրոդներով եռակցման կարի հաստությունը 4-5մմ:
2. Հողանցման համար ընտրված են էլեկտրոդներ ըստ ГОСТ 8505-93:
3. Ուղղահայաց հողանցիչները հողի մեջ տեղադրվում է վիբրացիայի մեթոդով:
4. Մոնտաժային աշխատանքները կատարել ըստ ПУЭ և СНиП 3.05.06-85-ի:
5. Գազատարների հողանցման դիմադրությունը չպետք է գերազանցի 10 Օհմ:

BLUESTREAMSOLUTIONS «ԲԼՅՈՒ ՍԹՐԻՄ ՍՈԼՈՒՇՆՍ» Ս Պ Ը Լիցենզիա-ՔՊԼ-001101, 1-ին դաս	ՕՔՅԵԿՏ № 029-25			
	ՀՀ Արարատի մարզ, Վերին Դվին համայնքի Լենինդ Եղիգարովի և Աղալար Չալաբովի փողոցների գազիֆիկացում			
Ամիս ամսաթիվ	Գազամատակարարում	Փուլ	Թերթ	Թերթեր
Ստուգեց Հ. Դավթյան		ԱՆ	9	11
Նախագծեց Ռ. Ստեփանյան	Գազատարի հողանցում	Պատվիրատու՝ Վերին Դվինի համայնքապետարան		
Նախագծեց Հ. Վարոսյան				

ՃԱԿԱՏ Մ 1:25

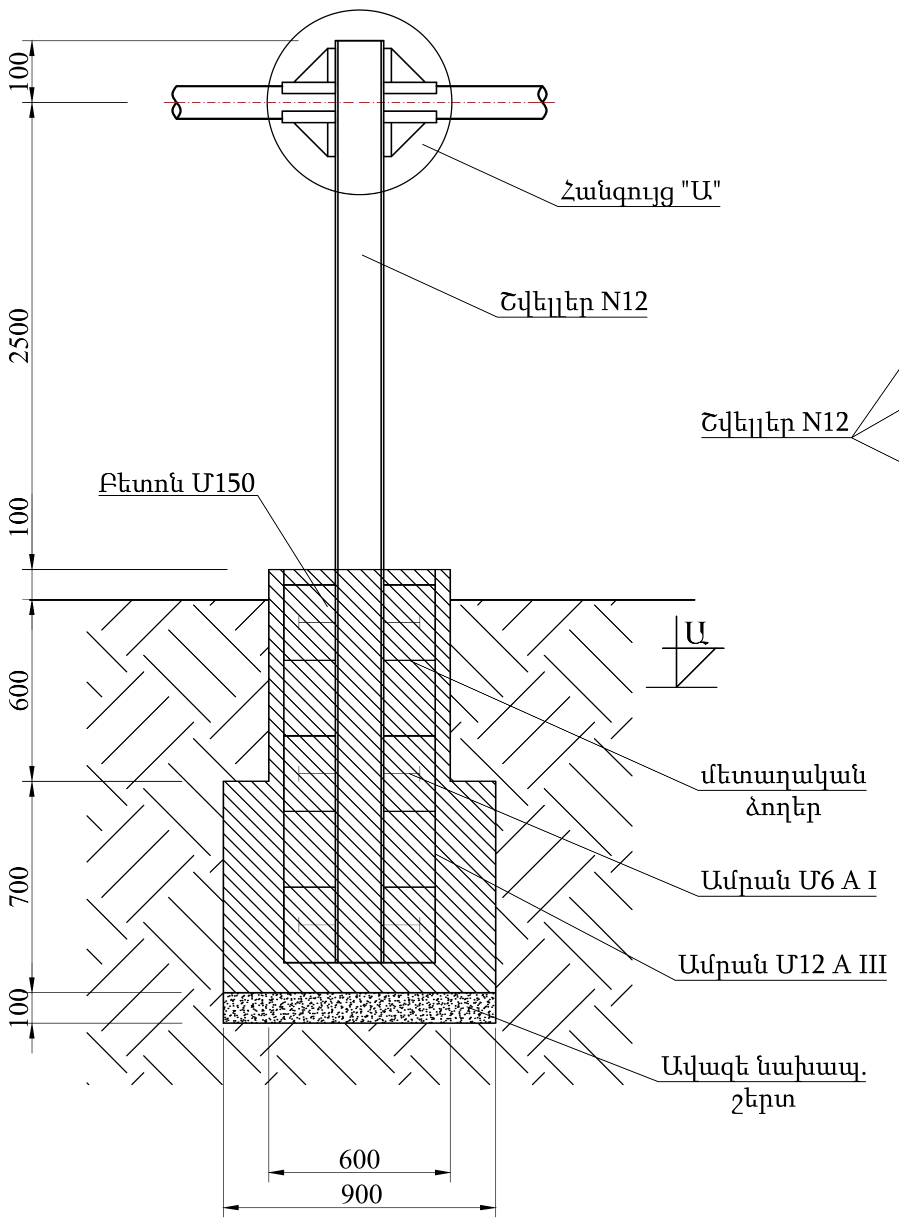

ՀԱՆԳՈՒՅՑ "Ա" Մ 1:5

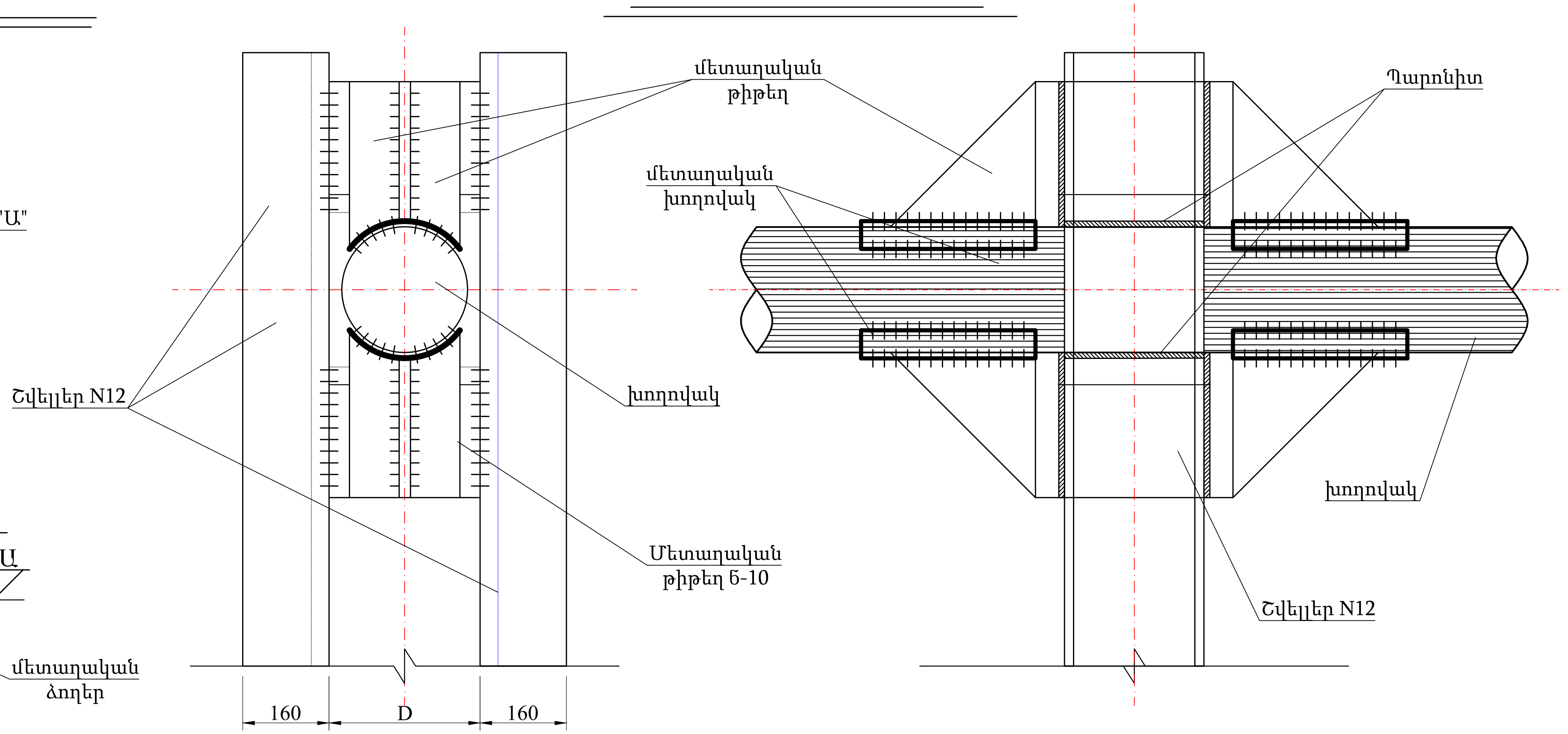

ԿՏՐՎԱԾՔ Ա - Ա

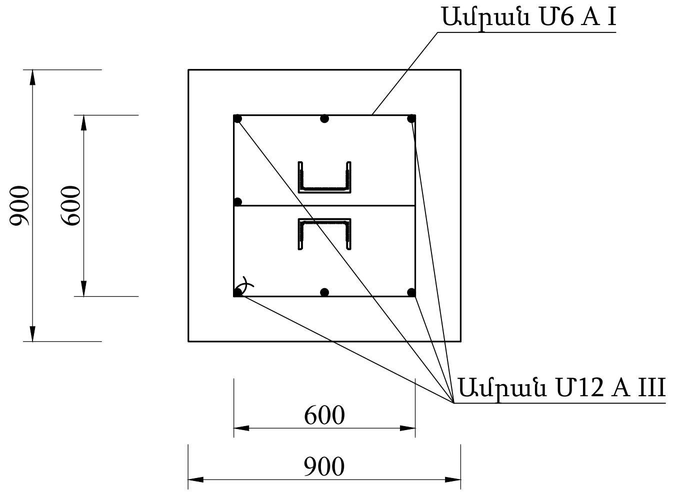

№	Գազատար ի բարձ. մ	Հենասյու ն/մ/կգ	Բետոն մ³	Ամրա ն մ/կգ	Պողպատյ ա թիթեղ, մ²/կգ	Կիսախողովա կ հատ/կգ	Պարոնիտ կգ	Գրունտ կգ	Մասա կգ
1	H=0.5	3.9 / 41.0	0.82	Ø 12 A III 12.4/11.1	0.15 / 0.7	4 / 1.7	0.5	1.15	57.5
2	H=1.0	4.9 / 51.0	0.82	Ø 12 A III 12.4/11.1	0.15 / 0.7	4 / 1.7	0.5	1.15	67.5
				Ø 6 A I 13 /3.0					
3	H=1.5	5.9 / 61.4	0.82	Ø 12 A III 12.4/11.1	0.15 / 0.7	4 / 1.7	0.5	1.15	77.8
4	H=2.0	6.9 / 71.8	0.82	Ø 12 A III 12.4/11.1	0.15 / 0.7	4 / 1.7	0.5	1.15	88.2
5	H=2.5	7.9 / 82.2	0.82	Ø 12 A III 12.4/11.1	0.15 / 0.7	4 / 5.2	0.21	1.15	98.7

BLUESTREAMSOLUTIONS «ԲԼՅՈՒ ՍԹՐԻՄ ՍՈԼՈՒՇՆՍ» Ս Պ Ը *Լիցենզիա-ՔՊԼ-001101, 1-ին դաս*				ՕԲՅԵԿՏ № 029-25 ՀՀ Արարտի մարզ, Վերին Դվին համայնքի Լենինի Եղիզարովի և Աղալար Չալաբովի փողոցների գազիֆիկացում			
			Ամիս ամսաթիվ	Գազամատակարարում	Փուլ	Թերթ	Թերթեր
Ստուգեց	Հ. Դավթյան				ԱՆ	10	11
Նախագծեց	Ռ. Ստեփանյան			Անշարժ հենարան	*Պատվիրատու՝ Վերին Դվինի համայքապետարան*		
Նախագծեց	Հ. Վարոսյան						

Շարժական հենասյուն

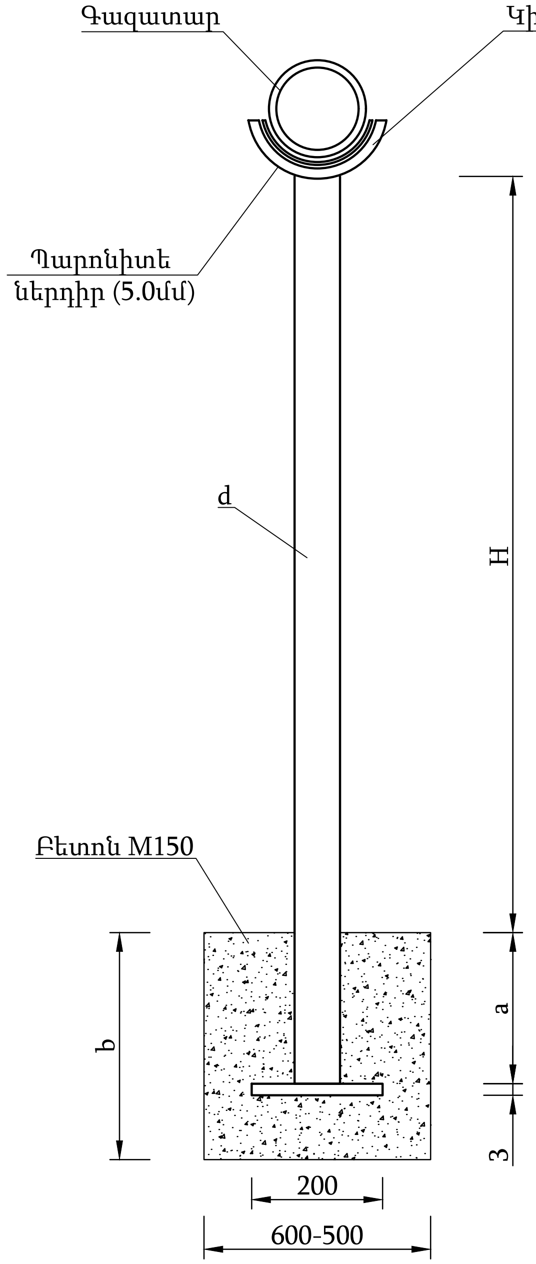

Աղյուսակ 1

H	d	150	125	100	80	70	50
5.0	a	1000	1000	1000	1000	1000	1000
	b	1100	1100	1100	1100	1100	1100
4.5	a	1000	1000	1000	1000	1000	1000
	b	1100	1100	1100	1100	1100	1100
4.0	a	900	900	900	900	900	900
	b	1000	1000	1000	1000	1000	1000
3.5	a	700	700	700	700	700	700
	b	800	800	800	800	800	800
3.0	a	600	600	600	600	600	600
	b	700	700	700	700	700	700
2.5	a	600	600	600	600	600	600
	b	700	700	700	700	700	700
2.0	a	500	500	500	500	500	500
	b	600	600	600	600	600	600
1.5	a	500	500	500	500	500	500
	b	600	600	600	600	600	600
1.00	a	500	500	500	500	500	500
	b	600	600	600	600	600	600

BLUESTREAMSOLUTIONS

«ԲԼՅՈՒ ՍԹՐԻՄ ՍՈԼՈՒՇՆՍ»
Ս Պ Ը
Լիցենզիա-ՔՊԼ-001101, 1-ին դաս

ՕԲՅԵԿՏ № 029-25

ՀՀ Արարատի մարզ, Վերին Դվին համայնքի Լենինի Եղիզարովի և Աղալար Չալաբովի փողոցների գազիֆիկացում

			Ամիս ամսաթիվ		Փուլ	Թերթ	Թերթեր
Ստուգեց	Հ. Դավթյան			Գազամատակարարում	ԱՆ	11	11
Նախագծեց	Ռ. Ստեփանյան						
Նախագծեց	Հ. Վարոսյան			Շարժական հենասյուն	*Պատվիրատու՝ Վերին Դվինի համայնքապետարան*		

Ժամանակացույց

ՀՀ Արարատի մարզ, Վերին դվին համայնք, Լեոնիդ Եղիգարովի և Աղալար Չալաբովի փողոցի գազիֆիկացում				
Շինարարական աշխատանքների կատարման ժամանակացույց				
Աշխատանքների անվանումը	Շինարարական աշխատանքների կատարման ժամանակացույցը ըստ օրերի			
	35 օր	35 օր	35 օր	35 օր
Փոսերի քանդում				
Հենասյուների տեղադրում և բետոնացում				
գազատարի մոնտաժում				
Գազատարի ներկում				
Փչամաքրում և փորձարկում				
Հայտնաբերված թերությունների վերացում, և տարածքի մաքրում				
անհրաժեշտ թասաթղթերի նախապատրաստում և հանձնում				

BLUESTREAMSOLUTIONS

«ԲԼՅՈՒ ՍԹՐԻՄ ՍՈԼՈՒՇՆՍ»
Ս Պ Ը
Լիցենզիա-ՔՊԼ-001101, 1-ին դաս

ՕԲՅԵԿՏ № 029-25

ՀՀ Արարտի մարզ, Վերին Դվին համայնքի Լեոնիդ Եղիգարովի և Աղալար Չալաբովի փողոցների գազիֆիկացում

			Ամիս ամսաթիվ
Ստուգեց	Հ. Դավթյան		
Նախագծեց	Ռ. Ստեփանյան		
Նախագծեց	Հ. Վարոսյան		

Գազամատակարարում

Փուլ	Թերթ	Թերթեր
ԱՆ	1	2

Ժամանակացույց

Պատվիրատու՝ Վերին Դվինի համայնքապետարան

Մեխանիզմների և աշխատանքային ռեսուրսների ցանկ

Նախատեսված աշխատանքների իրականացման համար
Մեխանիզմների նվազագույն պահանջներ
Մեքենամեխանիզմ
Ցանկ

ՀՀ	Անվանումը	Չափ. միավ.	Քանակը
1	Պերֆերատոր	հատ	2
2	Եռակցման սարք	հատ	2
3	Բենզինային ագրեգատ	հատ	2

Նախատեսված աշխատանքների իրականացման համար
Աշխատանքային ռեսուրսների նվազագույն պահանջներ
Աշխատանքային ռեսուրսների
Ցանկ

ՀՀ	Անվանումը	Քանակը	Աշխատանքային փորձ
1	Ինժեներ	1	3 տարի
2	Աշղեկ	1	3 տարի
3	Եռակցող	1	3 տարի
4	Բանվոր	4	

BLUESTREAMSOLUTIONS *«ԲԼՅՈՒ ՍԹՐԻՄ ՍՈԼՈՒՇՆՍ» Ս Պ Ը Լիցենզիա-ՔՊԼ-001101, 1-ին դաս*	ՕԲՅԵԿՏ № 029-25 ՀՀ Արարտի մարզ, Վերին Դվին համայնքի Լենինի Եղիգարովի և Աղալար Չալաբովի փողոցների գազիֆիկացում		
Ստուգեց — Հ. Դավթյան Նախագծեց — Ռ. Ստեփանյան Նախագծեց — Հ. Վարոսյան Ամիս ամսաթիվ	Գազամատակարարում	Փուլ: ԱՆ	Թերթ: 2 / Թերթեր: 2
	Մեխանիզմների և աշխատանքային ռեսուրսների ցանկ	*Պատվիրատու՝ Վերին Դվինի համայնքապետարան*	

ՀՀ Արարտի մարզ, Վերին Դվին համայնքի Լեոնիդ Եդիգարովի և Աղլար Չալաբովի փողոցների գազիֆիկացում Газификация улиц Леонида Едигарова и Аглара Чалабова в общине Верхний Двин, Араратская область РА.

N 029-25

Աշխատանքային ծավալ Объем работ

	Աշխատանքի անվանումը **Название работ**	Չափ. Միավ **Ед.изм**	Միջին ճնշում	Ճյուղ 1	Ճյուղ 2	Ճյուղ 3	Ընդհանուր	Ծանոթ. Примеч.
1	2	3	4					5
1	Պողպատյա խողովակի զողակարերի ստուգում գամմա ճառագայթով Проверка сварных стыков методом радиографирования	հատ	15	7	8	2	**32.00**	
2	Փոսերի քանդում ձեռքով մետաղական հենասյուների համար Разработка ям вручную под металлические опоры III կարգի գրունտում IV կարգի գրունտում	մ3	19,5 21,7	9,2 13,8	6,76 10,14	1,84 2,76	**28,7** **35,5**	
3	Ավելացած գրունտի բեռնում և տեղափոխում բեռնատար ավտոմեքենայով 5 կմ	մ3	41.2	23	16.9	4.6	**85.70**	
	Погрузка лишнего грунта в автосамосвалы и отвозка на расстояние 5 км	տ	65.92	36.8	27.04	7.36	**137.12**	
4	Բետոնից հիմքեր M 150(B 12.5) Бетонное основание	մ3	36.2	23	16.9	4.6	**80.70**	
5	Մետաղական հենասյուներ մեկ գազատարի տակ Металлические опоры под газопровод Ø133x3,5 H=5,0 (6)	հատ	6	6			**12.00**	
		կգ	402.5	402.5			**805.00**	
	Ø 133x3,5 H=4,0 (4,8)	հատ	2	2			**4.00**	
		կգ	107.4	107.4			**214.80**	
	Ø 108x3,5 H=5,0 (6)	հատ	5	5			**10.00**	
		կգ	270.6	270.6			**541.20**	
	Ø 89x3,5 H=5,0 (6)	հատ	2	2	2		**6.00**	
		կգ	64.8	88.6	88.6		**242.00**	
	Ø 76x3.0 H=5,0 (6)	հատ	2	6	6	2	**16.00**	
		կգ	64.8	194.4	194.4	64.8	**518.40**	
	Ø 76x3.0 H=4.5 (5,4)	հատ	3	23	10		**36.00**	
		կգ	77.8	670.7	291.6		**1040.10**	
	Ø 76x3.0 H=4.0 (4,8)	հատ	3				**3.00**	
		կգ	77.8				**77.80**	
	Ø 76x3.0 H=3.5 (4,2)	հատ	2				**2.00**	
		կգ	44.3				**44.30**	
	Ø 76x3.0 H=3.0 (3,6)	հատ	40	60	52	16	**168.00**	
		կգ	777.6	1166.4	1011	311.0	**3266.00**	
	Ø 57x3.0 H=2,2 (2,8)	հատ	55				**55.00**	
		կգ	802				**802.00**	
	Ø 57x3.0 H=2.0 (2,5)	հատ	56				**56.00**	
		կգ	756				**756.00**	
6	Կիսախողովակների տեղադրում գազատարի տակ Установка металлических чаш	հատ	171	95	70	18	**354.00**	
		կգ	91.6	60.7	30.7	7.5	**190.50**	
7	Պարոնիտ Паронит	հատ	176	92	31	19	**318.00**	
		կգ	12.6	5.3	4.5	1.5	**23.90**	
8	Մետաղական թիթեղ (հենասյան համար) Металлическая арматура (для опоры)	հատ	171	91	70	18	**350.00**	
		կգ	153.9	81.9	63	16.2	**315.00**	
9	Անշարժ հենարան H=1,0մ	հատ	5	1	1	1	**8.00**	
		կգ	337.5	67.5	67.5	67.5	**540.00**	
10	Գազատարի և հենասյուների ներկում 2 անգամ Окраска опор и газопровода за 2 раза а) грунтовка ХС-010 гф-021 գրունտ ГФ-021 б) масляная краска յուղաներկ	$մ^2$	315 315	202 202	142 142	34.5 34.5	**693.50** **693.50**	

1	2	3	4					5
11	Պողպատյա գազախողովակի վերգետնյա տեղադրում և փորձարկում Прокладка газопровода на металлических	մ					**0.00**	
	Ø159x4,5մմ		48				**48.00**	
	Ø 133x4.0մմ		27				**27.00**	
	Ø 108x4,0մմ			16	10		**26.00**	
	Ø 89x4,0մմ						**0.00**	
	Ø 76x3.5մմ			115	225		**340.00**	
	Ø 57x3.5մմ		845	194	138	107	**1284.00**	
12	Արմունկ 90° Отвод Ø133x4.0	հատ	2				**2.00**	
		կգ	8				**8.00**	
	Ø 108x4.0	հատ		4	2		**6.00**	
		կգ		6	3		**9.00**	
	Ø 89x4.0	հատ		16			**16.00**	
		կգ		24			**24.00**	
	Ø 76x3.5	հատ	2	20	13		**35.00**	
		կգ	2	20	13		**35.00**	
	Ø57x3.5	հատ	52	23	12		**87.00**	
		կգ	31.2	13.8	7.2		**52.20**	
15	Եռաբաշխիկ Ø 89/76 Тройник	հատ		1			**1.00**	
		կգ		3.6			**3.60**	
	Ø76	հատ		1	3		**4.00**	
		կգ		2	6		**8.00**	
	Ø 57x3.5	հատ		1			**1.00**	
		կգ		1.6			**1.60**	
16	Խցափակիչ Заглушка Ø159x6.0մմ	հատ	6				**6.00**	
		կգ	28.8				**28.80**	
	Ø76x3.5մմ	հատ			3		**3.00**	
		կգ			1.5		**1.50**	
	Ø57x3.5մմ	հատ		3	1		**4.00**	
		կգ		0.9	0.3		**1.20**	
							0.00	
	Հողանցում	կոմպ	1				**1.00**	
	Բետոնե հարթակ	հատ	1				**1.00**	
	ՊԳԿԿ 50	կոմպ	1				**1.00**	
17	Առկա Գազատարի միացում Соединение существующего газопровода	հատ						
	dպ80		1	0			**1.00**	
	dպ50					1	**1.00**	
18	Առկա գազատարի կտրում Резка существующего газопровода dպ80	հատ	1	0	0		**1.00**	
	dպ50					1	**1.00**	
19	Սողնակային փական dպ80 Задвижка	հատ	1	0	0		**1.00**	P=1.6ՄՊա
	dպ50		1	1		1	**3.00**	P=1.6ՄՊա
20	Գազատարի փչամաքրում Продувка газопровода	մ	920	325	373	107	**1725.00**	

Նախագծեց Ռ. Ստեփանյան

Ստուգեց Հ. Դավթյան